BROICH SYSTEMTECHNIK

easy mdve...®

Das optimale Werkstückträgersystem

THE OPTIMAL WORKPIECE CARRIER SYSTEM

WERKSTÜCKTRÄGER SYSTEME

Broich Systemtechnik - Produkte stehen drauf!

Broich Systemtechnik - products rely on it!

Wir bringen Ihre Produktion in Bewegung. Maßgeschneiderte Lösungen zur Beförderung von industriellen Stückgütern sind unsere Stärke. Broich Systemtechnik ist Ihr kompetenter Partner, wenn es um Werkstück- und Werkstückträgertransport sowie um die Automatisierung von Produktionsabläufen geht.

Broich Systemtechnik ist ein mittelständisches Unternehmen, inhabergeführt durch die Firmengründer Alfons Broich, Roland Müller und Andreas Wett. Rund 80 Mitarbeiter arbeiten am Standort von Broich Systemtechnik in Hennef im Rhein-Sieg-Kreis in Nordrhein-Westfalen.

We get your production moving. Tailor-made solutions for the conveyance of industrial goods are our strength. Broich Systemtechnik is your competent partner for workpiece and workpiece carrier transport, and the automation of production processes.

Broich Systemtechnik is a medium-sized company, owner-operated by the company founders Alfons Broich, Roland Müller and Andreas Wett. About 80 employees work at the Broich Systemtechnik site in Hennef in the district of Rhein-Sieg in North Rhine-Westphalia.

Qualität neu definieren

Redefine quality

2004 haben wir das erste Förderband auf den Weg gebracht und seitdem kontinuierlich unsere Produkte weiterentwickelt.

Dass wir dabei unseren Prinzipien treu geblieben sind, ist für uns selbstverständlich. Zuverlässigkeit, Know-how, Service, Effizienz – diese Vorzüge sichern unseren Markterfolg bis heute. Wir haben uns zum Ziel genommen, Qualität neu zu definieren!

In 2004, we introduced our first belt conveyor and since then, we have continued to develop our products.

For us, staying true to our principles was the natural thing to do. Reliability, know-how, service, efficiency – these qualities have ensured our success in the market up to the present day. We have made it our objective to redefine quality!

Fördertechnik mit System

Conveying technology with a system

GURTFÖRDERER — BELT CONVEYORS

WERKSTÜCKTRÄGERSYSTEME — WORKPIECE CARRIER SYSTEMS

ROLLENBAHNEN — ROLLER CONVEYORS

KETTENFÖRDERER — CHAIN CONVEYORS

RIEMENFÖRDERER — TIMING- & ROUND BELT CONVEYORS

SPEICHERSYSTEME — STORAGE SYSTEMS

easy move...®

Das optimale Werkstückträgersystem

The optimal workpiece carrier system

Beim innerbetrieblichen Transport Ihrer Produkte zählt unter anderem Flexibilität und Geschwindigkeit. Das Werkstückträgersystem easymove… und die Erweiterung easymove… Automotive bieten Transportlösungen die genau auf Ihre Produktionsbedingungen abgestimmt sind. Diese sind wirtschaftlich und in kürzester Zeit realisierbar.

Ob die Ausschleusung für Offline-Arbeitsplätze, der Transport über mehrere Ebenen oder komplexe Verkettungen, die Möglichkeiten der easymove… Streckenmodule garantieren maximale Flexibilität für Ihre Produktionsplanung.

Die Basis des wartungsarmen Systems bilden die einstellbaren Friktionsrollen. Sie werden durch einen tangentialen Kettenantrieb in Bewegung gesetzt. So lassen sich der Staudruck und der Verschleiß auf ein Minimum reduzieren.

Flexibility and speed among other things are important for the in-house transport of your products. The workpiece carrier system easymove... and the extension easymove...Automotive offer transport solutions that are precisely tailored to your production conditions. These are economical and can be implemented in the shortest time.

Whether discharging for offline workstations, transport over several levels or complex links, the possibilities of the easymove... track modules guarantee maximum flexibility for your production planning.

The adjustable friction rollers are the basis of the low maintenance system. They are set in motion by a tangential chain drive. This reduces the accumulation pressure and wear to a minimum.

easymove...automotive

Um besondere Vorgaben, wie sie z.B. in der Automobilindustrie üblich sind, zu erfüllen wurde die easymove… Automotive Baureihe entwickelt.

Die Automotive Module verfügen über Tragrollen mit außenliegender Friktion. Durch sie konnten wir die Möglichkeiten des bewährten easymove… Systems entscheidend erweitern.

Erfahren Sie, welche Eigenschaften easymove… Automotive zum High-End Werkstücktägersystem werden lassen.

The easymove... Automotive series was developed in order to fulfil the special requirements that are common in the automotive industry.

The Automotive modules have carrier rollers with external friction. By means of them, we were able to expand significantly the possibilities of the proven easymove... system.

Find out which features make easymove... Automotive a high end workpiece carrier system.

easy move...®

Ein Baukasten - viele Möglichkeiten

One kit - many possibilities

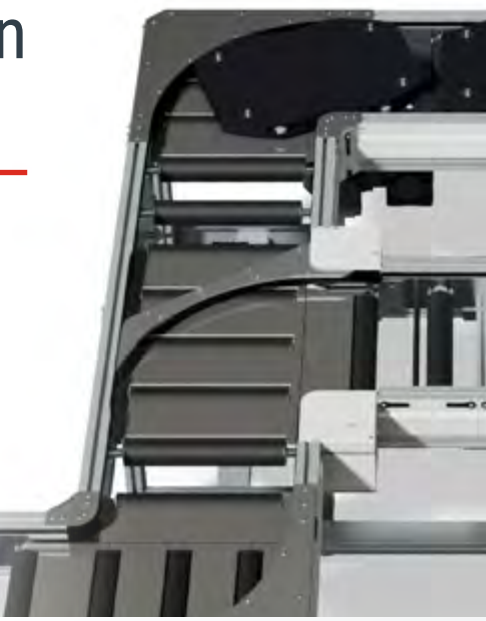

Für die Planung und Realisierung des Werkstückträgersystems easy-move… steht Ihnen ein umfangreicher Baukasten zur Verfügung. So realisieren wir in kürzester Zeit effiziente Lösungen, um Ihre individuelle Transportaufgabe zu lösen. Nicht zuletzt garantieren die standardisierten Module die problemlose Erweiterung des easymove… auch noch nach Jahren.

Die Streckenmodule wie Kurven, Weichen, Lifte, Drehstationen und Eckumsetzer sind ebenso modular aufgebaut wie die zahlreichen Anbauteile. So wächst Ihre neue easymove… Verkettung mit der gestellten Aufgabe.

An extensive kit is available for the planning and implementation of the easymove... workpiece carrier system. In this way, we can quickly implement efficient solutions to resolve your individual transport tasks. And last but not least, the standardised modules guarantee the trouble free expansion of easymove... even after years.

The track modules such as curves, switches, lifts, turning stations and corner converters are just as modular as the numerous add-on parts. That is how your new easymove... grows, linking with the assigned task.

Antrieb

Drive

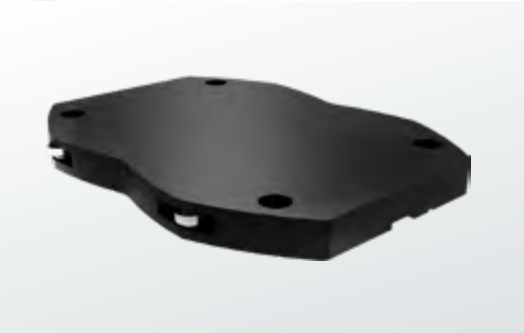

Werkstückträger

Workpiece carrier

Stopper

Stopper

Indexierstation

Indexing station

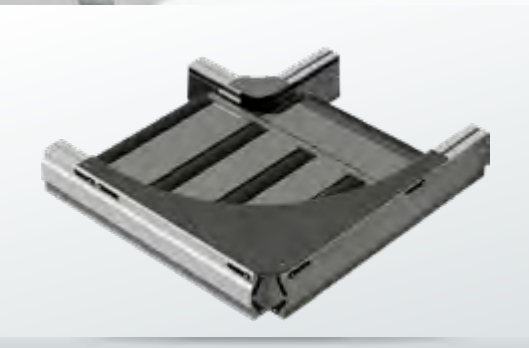

90° Eckumlenkung

90° corner deflection

Weiche

Switch

Eckumsetzer

Corner converter

Hub-Indexierer

Lift indexer

Lift

Lift

360° Drehstation

360° turning station

Kettenantrieb mit innenliegender Friktion

Chain drive with internal friction

Die wirtschaftliche Basis mit tangentialem Kettenantrieb und einstellbaren Friktionsrollen.

The economical basis with tangential chain drive and adjustable friction rollers.

Antrieb durch 24V Motorrolle für staudrucklosen Transport

Drive by 24V motorised rollers for non-accumulation pressure transport

Die effiziente 24V Motorrolle bietet einen staudrucklosen Transport durch segmentierten Riemenantrieb.

The efficient 24V motorised rollers provide non-accumulation pressure transport by means of segmented belt drive.

Kettenantrieb mit aussenliegender Friktion

Chain drive with external friction

Entwickelt für die Automobilindustrie. Durch außenliegende Friktion können die Tragrollen komfortabel von außen eingestellt werden.

Developed for the automotive industry. By means of external friction, the carrier rollers can be easily adjusted from the outside.

Antrieb durch Königswelle mit aussenliegender Friktion

Drive by vertical shaft with external friction

Das wartungsarme Konzept der Königswelle bietet ebenfalls eine hervorragende Zugänglichkeit von außen und eine geringe Geräuschentwicklung.

The low maintenance design of the vertical shaft also provides excellent accessibility from the outside and low noise emission.

easy move...

Stoppen & Positionieren

Stop & position

Werkstückträger: Die Schnittstelle zwischen Ihrem Produkt und dem easymove… Transportsystem ist der Werkstückträger. Auf Wunsch wird der standardisierte Grundkörper mit einer Oberplatte und produktspezifischen Aufnahmen ausgestattet.

Indexierer: easymove... ermöglicht durch seine Indexier- und Positioniereinheiten ein exaktes Ausrichten Ihrer Produkte. Wahlweise können die Werkstückträger ausgehoben, gedreht oder abgesteckt werden.

Stopper: Zum Vereinzeln der Produkte steht ein großes Sortiment an verschiedenen Stoppern zur Verfügung. So ist gezieltes und sanftes Stoppen des Werkstückträgers in allen Gewichts- und Geschwindigkeitsbereichen problemlos möglich. Neben der üblichen pneumatischen Betätigung sind auch Stopper in rein elektrischer Ausführung erhältlich.

Workpiece carrier: The workpiece carrier is the interface between your product and the easymove ... transport system. On request, the standardised main body can be equipped with a top plate and product specific mountings.

Indexers: easymove... enables precise alignment of your products thanks to its indexing and positioning units. Optionally, the workpiece carriers can be lifted, rotated or delimited.

Stopper: For the individual separation of the products, a large assortment of different stoppers is available. Therefore, targeted and smooth stopping of the workpiece carrier in all weight and speed ranges is easily possible. In addition to the usual pneumatic function, stoppers are also available in a purely electrical design.

easy move®...automotive

Die Automotive Module verfügen über Tragrollen mit außenliegender Friktion. Diese Bauweise garantiert die optimale Zugänglichkeit des Antriebssystems.

So kann die Friktion jeder Rolle komfortabel und präzise von außen eingestellt werden.

Ein weiterer Vorteil der außenliegenden Friktion ist der Schutz der relevanten Bauteile gegen Schmutz und Feuchtigkeit.

The Automotive modules have carrier rollers with external friction. This construction guarantees optimum accessibility of the drive system.

In this way the friction of each roller can be set conveniently and precisely from the outside.

Another advantage of external friction is the protection of the relevant components against dirt and moisture.

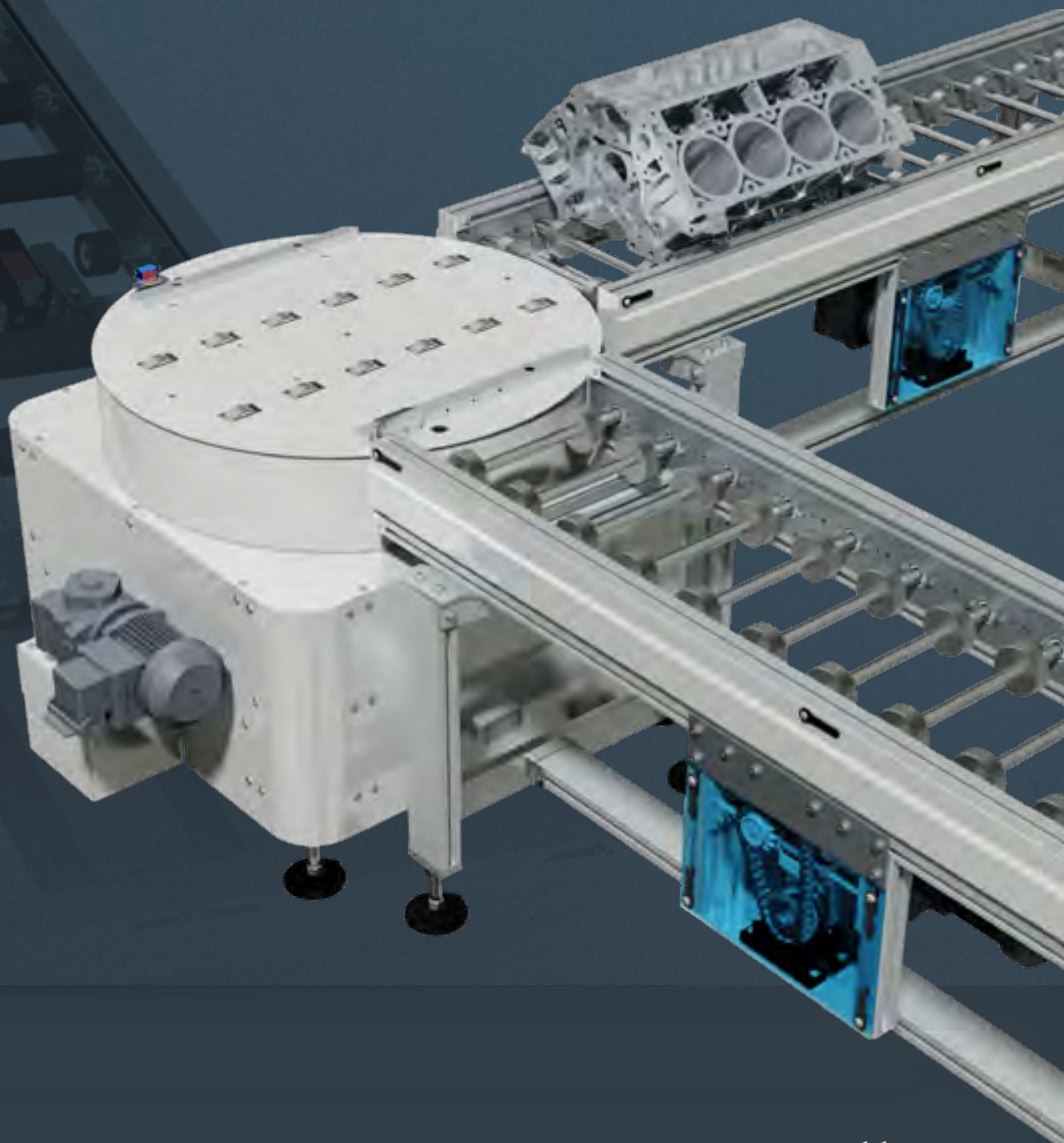

easy move...

Einmal in Bewegung - bleibt das auch so!

Once in movement - it stays that way

90° Eckumlenkung: Die 90° Eckumlenkung benötigt keinen separaten Antrieb. Der Werkstückträger wird elegant durch ein Bogensegment um 90° umgelenkt ohne die ursprüngliche Ausrichtung zu verlieren.

Weiche: Um den Werkstückträger von Hauptstrecken in Nebenstrecken zu leiten, werden Weichen eingesetzt. Der Schwenkarm wird hierbei elektrisch, pneumatisch oder vom Werkstückträger in Position gebracht.

Antriebsstation: Der Antrieb des Systems erfolgt durch einen automatisch gespannten tangentialen Kettenantrieb. Für die Antriebsstation stehen verschiedene Motortypen, Baugrößen und Bauformen zur Verfügung.

90° corner deflection: The 90° corner deflection does not require a separate drive. The workpiece carrier is elegantly deflected through an arc segment by 90° without losing its original orientation.

Switch: Switches are used in order to guide the workpiece carrier from main tracks into secondary tracks. The swivel arm is thereby brought into position electrically, pneumatically or by the workpiece carrier.

Drive station: The system is driven by an automatically tensioned tangential chain drive. Different motor types, sizes and designs are available for the drive station.

easymove®...automotive

Der optimierte Aufbau der Tragrollen des easymove… Automotive ermöglicht verschiedenste Bauformen. So bieten sich vielfältige Möglichkeiten besondere Anlagenkonzepte zu realisieren.

Es können beispielsweise geschliffene Scheibenrollen zum direkten Transport von Produkten eingesetzt werden. Rollen mit Bordscheiben kommen zum Einsatz um den Transport von Waschkörben oder Drahtkörben zu ermöglichen.

The optimised construction of the carrier rollers of the easymove... Automotive enables a wide variety of designs. Accordingly, many possibilities of implementation of special plant concepts are available.

For example, polished disc wheels can be used for the direct transport of products. Rollers with flanges are used to facilitate the transport of washing baskets or wire baskets.

Steuerung

Control

Sie benötigen beispielsweise eine komplexe Transportsteuerung um Ihre Produktionsabläufe zu kontrollieren?

Ein Team von Ingenieuren und Programmierern erabeitet für jede Anforderung die passende Lösung um die maximale Leistungsfähigkeit Ihrer Produktion zu erreichen.

For example, do you need a complex transport control system to control your production processes?

Our engineers and programmers design the right solution for every requirement to achieve the maximum performance for your production process.

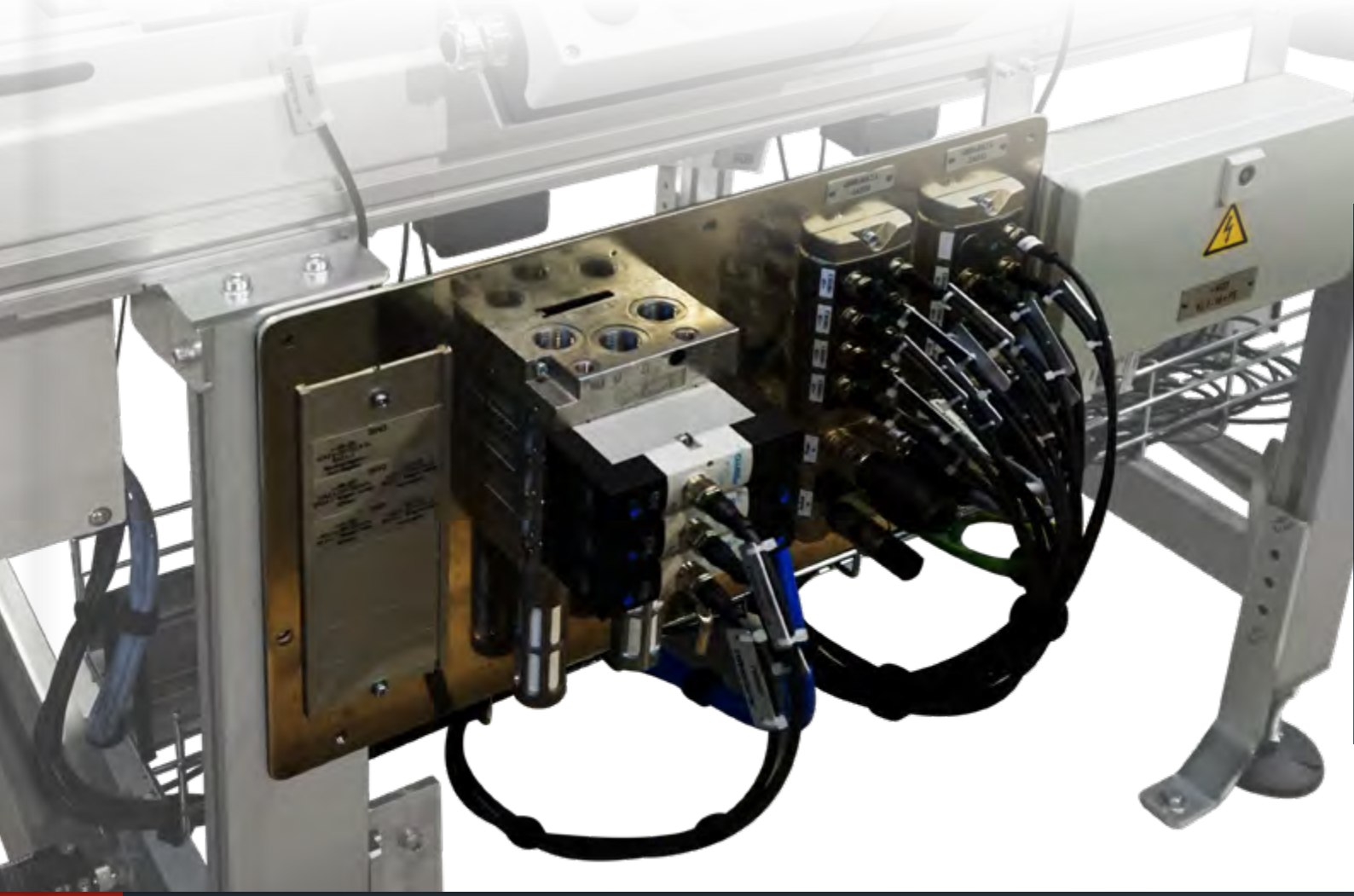

High-End

Der Werkstückträger kann so individuell und komplex sein wie die Förderanlage selbst.

Für jedes Produkt wird immer der passende Werkstückträger entwickelt. So wird sichergestellt, dass Ihre Produkte präzise und sicher durch die Produktion gelangen.

The workpiece carrier can be as individual and complex as the conveyor system itself.

The right workpiece carrier is always developed for each product. This ensures that your products pass through the production stages precisely and safely.

Wie wir gemeinsam Dinge vorantreiben

Wir verkaufen Ihnen nicht einfach ein Produkt von der Stange. Gemeinsam mit Ihnen ermitteln wir zunächst den Bedarf, um dann gemeinsam eine optimale Lösung zu entwickeln. Wir legen Prioritäten fest und reduzieren so Fertigungsprozesse. Vom Erstkontakt über Planung und Konstruktion bis hin zur Auslieferung und Montage einer Anlage sind Sie in alle Prozesse mit eingebunden.

How we advance things together

We don't simply sell you a product off the shelf. Along with you, we initially define the requirements and afterwards we cooperate in developing an optimal solution. We set the priorities and thus reduce the extent of the manufacturing processes. From the initial contact, through planning and design, all the way to delivery and assembly of a system, you are involved at every stage of the process.

easy mdve...

Anwendungsbeispiele

Examples of use

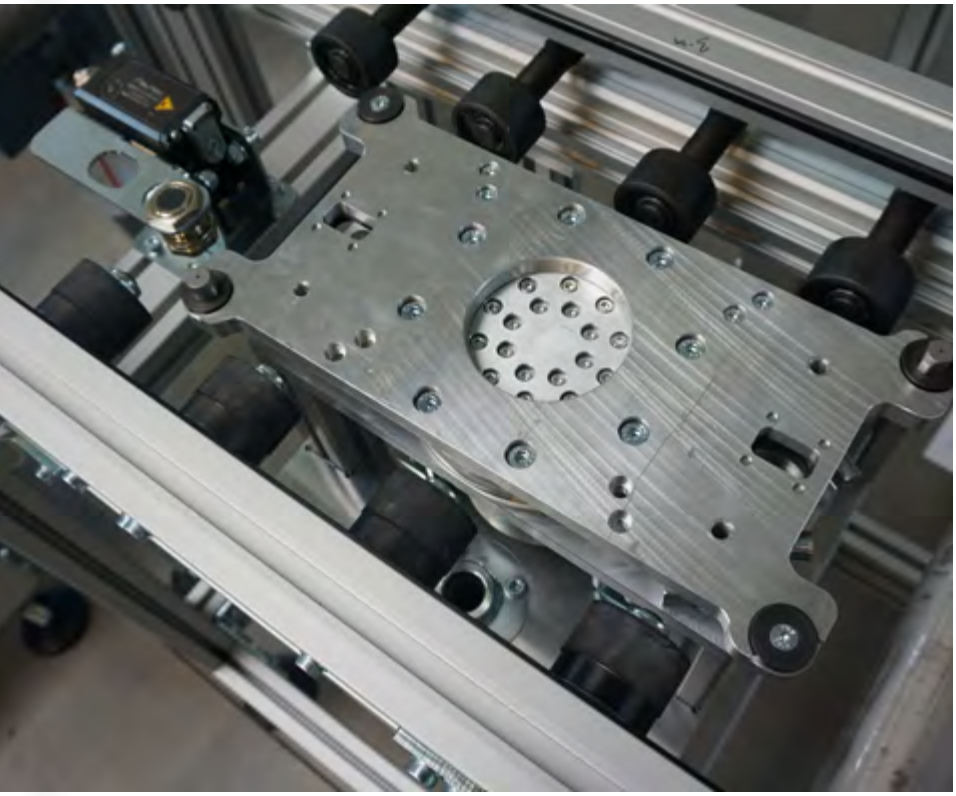

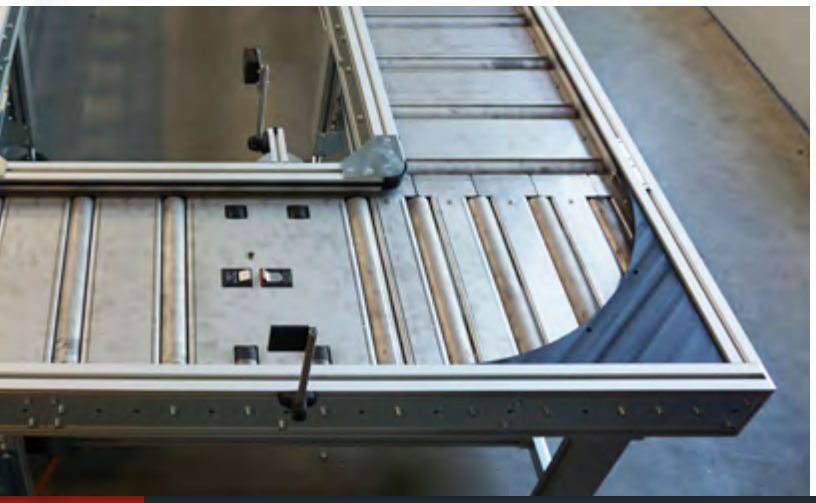

WERKSTÜCKTRÄGER SYSTEME

Weitere Werkstückträgersysteme

Other workpiece carrier systems

easy® FLOW...

Das perfekte Werkstückträgerumlaufsystem
für den linearen Produkttransport.

The perfect workpiece carrier system
for linear product transport

easy® FLOW...FLEX

Das flexible Werkstückträgersystem
mit maximaler Zugänglichkeit.

The flexible workpiece carrier system
with maximum accessibility.

easy® LANE...

Das ideale Werkstückträgersystem
für kleine bis mittelgroße Produkte.

The ideal workpiece carrier system
for small to medium-sized products.

DIE WELT VON BROICH SYSTEMTECHNIK

THE WORLD OF BROICH SYSTEMTECHNIK

Für jede Aufgabenstellung die passende Fördertechnik

The right conveying technology for every task.

Gurtförderer

Belt conveyors

Unsere Gurtförderbänder GF3 & GF8 haben sich in der Industrie tausendfach bewährt. Extrem flexibel, individuell und trotzdem unschlagbar im Preisleistungsverhältnis!

Our GF3 & GF8 belt conveyors have been tried and tested thousands of times in industry. Extremely flexible, individual, yet unbeatable balance of price and performance.

Rollenbahnen

Roller conveyors

Ob angetrieben oder als Schwerkraftrollenbahn, unsere Rollenbahnsysteme zeichnen sich durch ihre modulare Bauweise und äußerst robuste Konstruktion aus!

Whether powered or gravity roller conveyors, our roller conveyor systems stand out due to their extremely robust design.

BROICH SYSTEMTECHNIK

Kettenförderer

Chain conveyors

Ob scharfkantig, heiß oder verölt, wir fertigen den richtigen Kettenförderer, passend zur Transportaufgabe. Egal, welche Bedingungen Sie stellen!

Whether sharp-edged, hot or oily, we can make the ideal chain conveyor to suit the transport task in question. No matter what conditions you set.

Riemenförderer

Timing- & round belt conveyors

Für spezielle Aufgaben bieten wir Ihnen spezielle Lösungen. Mit unseren Riemenförderern können Sie problemlos die kompliziertesten Teile transportieren.

We can offer special solutions for special tasks. You can transport even the most complex of parts easily with our timing- & round belt conveyors.

Speichersysteme

Storage systems

Speichersysteme, ob Drehspeicher- oder Linearspeichertische, können ein integrativer Bestandteil einer Förderstrecke oder eines Fertigungsprozesses sein.

Storage systems, whether rotary or linear, can be an integral component of a transport line or a manufacturing process.

easy move... Das optimale Werkstückträgersystem

Vertriebspartner in ihrer Nähe

Distribution partners near you

Für unsere Kunden ist uns kein Weg zu weit! Ob in Deutschland oder weiten Teilen von Europa, wir haben den richtigen Vertriebspartner auch in Ihrer Nähe.

When it comes to our customers, no distance is too far for us! Whether you're in Germany, or further afield in Europe, we have the right distribution partner in your area.

SYSTEMTECHNIK BROICH

Broich Systemtechnik GmbH
Löhestraße 18
53773 Hennef (Sieg)

Telefon: +49 (0) 22 42 91 65 9 - 0
Fax: +49 (0) 22 42 91 65 9 - 19
E-Mail: info@broich-systemtechnik.de
Web: www.broich-systemtechnik.de

Oder besuchen Sie uns im Internet
broich-systemtechnik.de

TÜVRheinland ZERTIFIZIERT
Management System ISO 9001:2015
www.tuv.com ID 9108645032

Bei uns hat Qualität System.
Wir sind ISO 9001 zertifiziert.